Овај материјал намењен је "настави на даљину" за предмет Практикум из Основа електротехнике 1 током школске 2020/2021. године.
За сва питања контактирајте искључиво предметне наставнике и сараднике Електротехничког факултета у Београду. Материјал подлеже ауторским правима.

ПРАКТИКУМ ИЗ ОСНОВА ЕЛЕКТРОТЕХНИКЕ 1
настава на даљину

Београд 8. децембар 2020. године.

Трећи домаћи задатак из ПОЕТ1, школска 2020/21. година

За коло сталне струје на слици познато је $E_1 = 24\,\mathrm{V}$, $E_4 = E_8 = 18\,\mathrm{V}$, $R_1 = R_{10} = 1\,\mathrm{k\Omega}$, $R_3 = R_{11} = 6\,\mathrm{k\Omega}$, $R_4 = R_8 = R_{12} = 3\,\mathrm{k\Omega}$, $R_5 = R_7 = 9\,\mathrm{k\Omega}$ и $R_6 = R_9 = 1{,}5\,\mathrm{k\Omega}$. Напон на отпорнику R_6 је $U_6 = 2\,\mathrm{V}$, а снага идеалног напонског генератора E_4 је $P_{E_4} = 22{,}5\,\mathrm{mW}$. Одредити отпорност R_2 и емс генератора E_7.

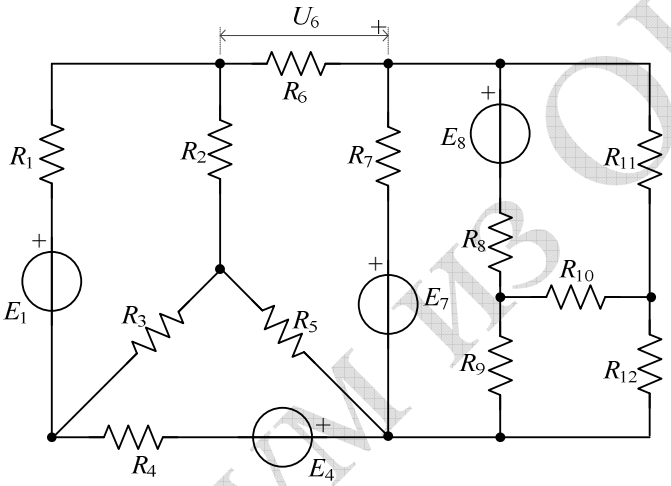

Напомена: Ако се задатак решава помоћу рачунара, уз решење послати и LTspice пројекат (или код коришћеног програма) и слику са које се јасно види како је решен задатак.

Рок за слање решења домаћих задатака, коришћењем линка `http://oet.etf.rs > POET1 > Domaći zadaci`, је 9. децембар 2020. године у 12:00 часова.

Практикум из ОЕТ1